HAYASHI COLOR

アルミ製品・基準色

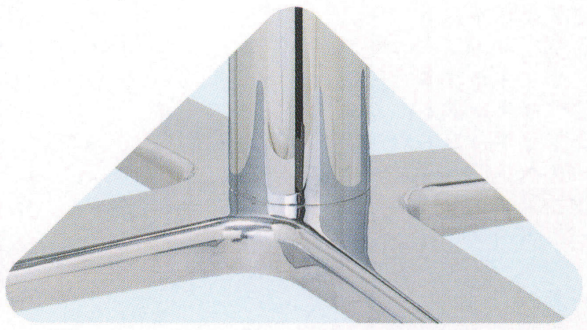

❶鏡面

Ⓒショットクロームメッキ

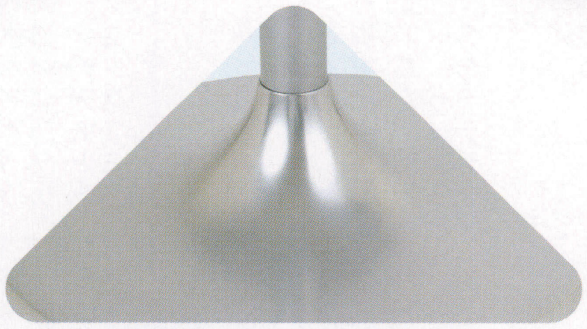

❶アルマイトシルバー

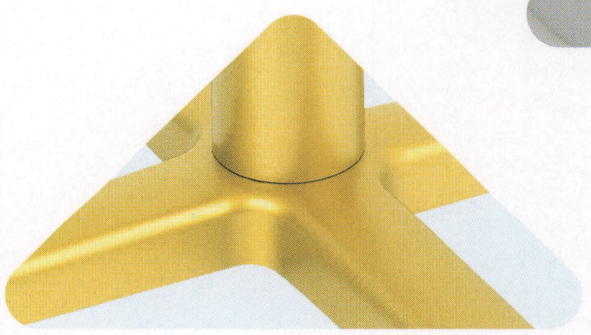

❷ゴールドトソー

❷ゴールドカラークリアー

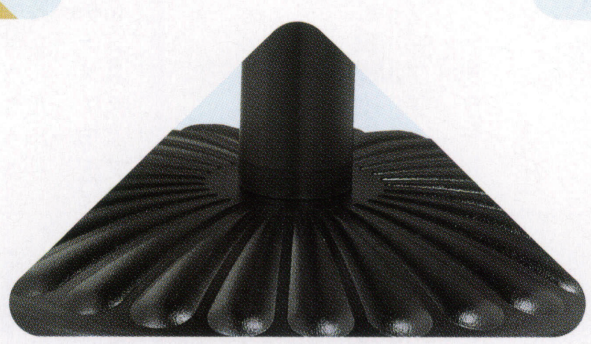

❹黒半艶

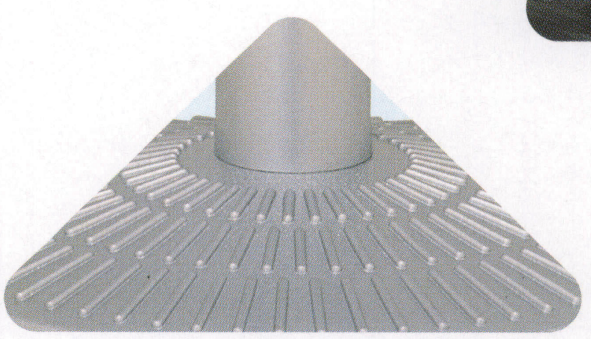

❽シルバートソー

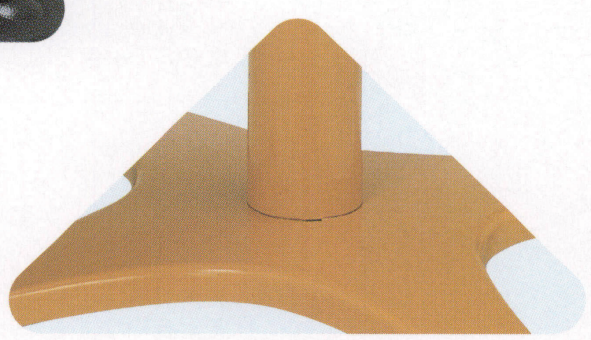

NBトソー

SDトソー